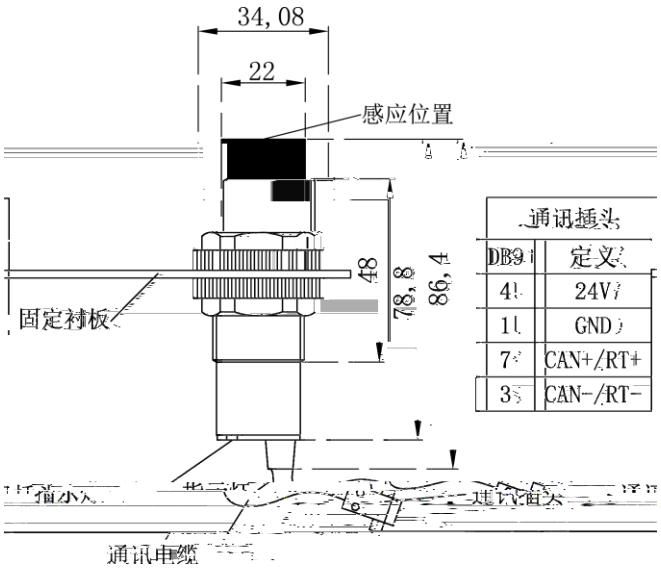

通讯插头	
DB9	定义
4	24V
1	GND
7	CAN+/RT+
3	CAN-/RT-

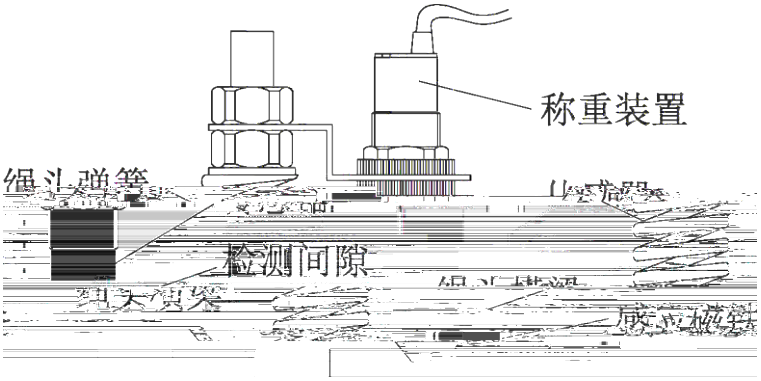

SJT-151

SJT-201

5

609_02

5

609_03